ATLAS LICHTDAK

Terrasoverkappingen op maat

ATLAS ACOMFA

Atlas Lichtdak Budget 16mm

Lengtedoorsnede Atlas Lichtdak BUDGET met 16mm X-structuur polycarbonaat plaat

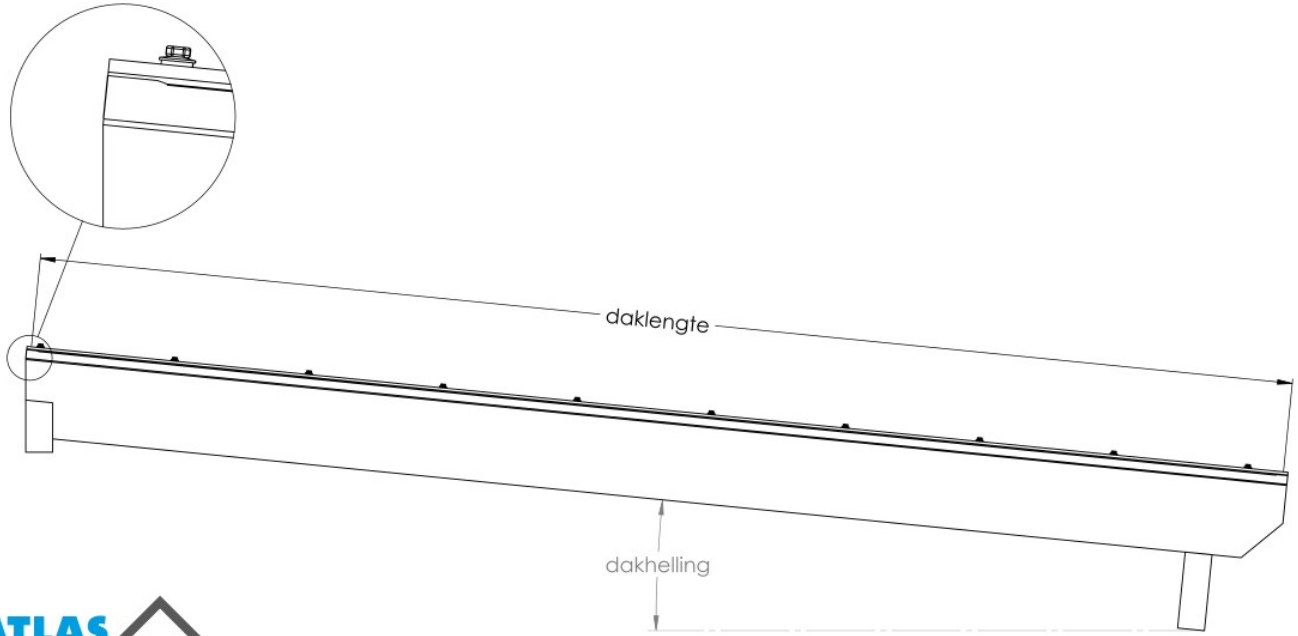

ATLAS LICHTDAK
Terrasoverkappingen op maat

©copyright Atlas Acomfa bv

Onderdelen Atlas Lichtdak BUDGET PC16

Dwarsdoorsnede Atlas Lichtdak BUDGET met 16mm X-structuur polycarbonaat plaat

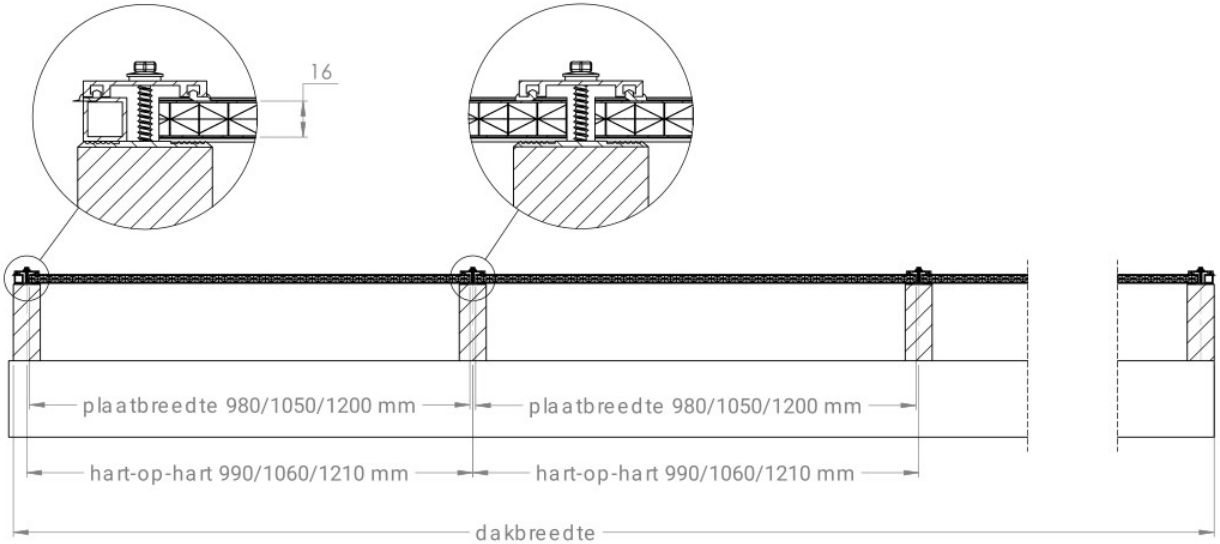

ATLAS LICHTDAK
Terrasoverkappingen op maat

©copyright Atlas Acomfa bv

Onderdelen Atlas Lichtdak BUDGET PC16

Polycarbonaat (PC) lichtplaat 16 mm

X-structuur kanaalplaat, 1 zijde UV beschermd
kopse kanten afgetaped met alu-tape
breedte 980, 1050 of 1200 mm

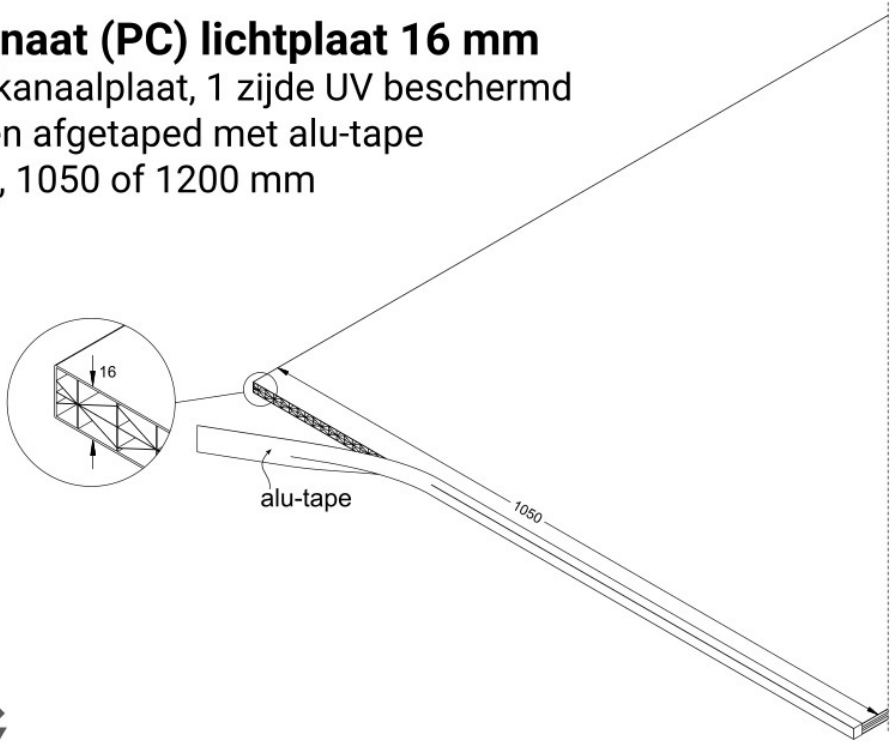

ATLAS LICHTDAK
Terrasoverkappingen op maat

©copyright Atlas Acomfa bv

Onderdelen Atlas Lichtdak BUDGET PC16

Aluminium condensprofiel 16 mm

wordt gebruikt voor het afklemmen van de polycarbonaatplaat aan boven- en onderzijde

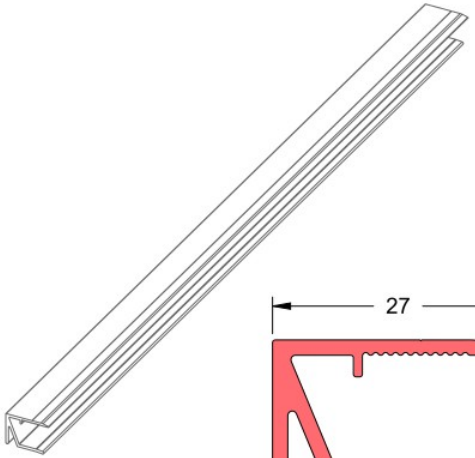

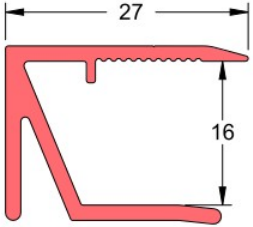

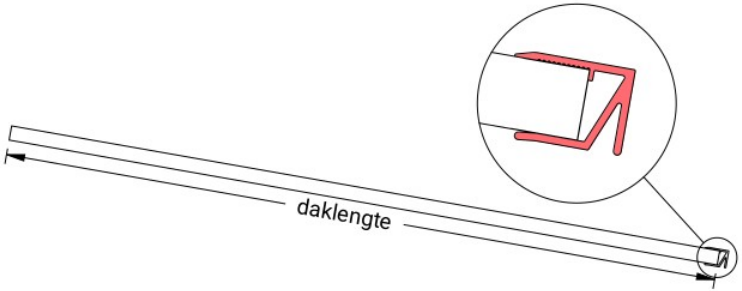

ATLAS LICHTDAK
Terrasoverkappingen op maat

©copyright Atlas Acomfa bv

Onderdelen Atlas Lichtdak BUDGET PC16

Onderlegrubber

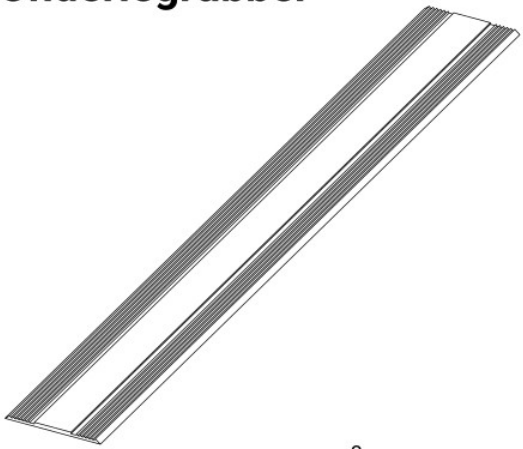

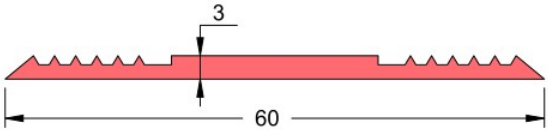

wordt gebruikt bij:

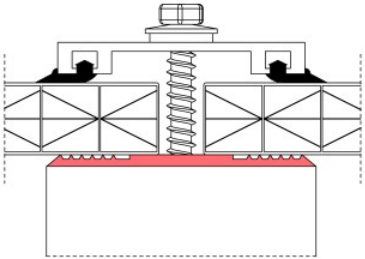

verbindingsprofiel

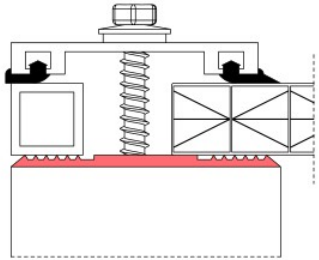

randprofiel

ATLAS LICHTDAK
Terrasoverkappingen op maat

©copyright Atlas Acomfa bv

Onderdelen Atlas Lichtdak BUDGET PC16

Aluminium koker 15x15

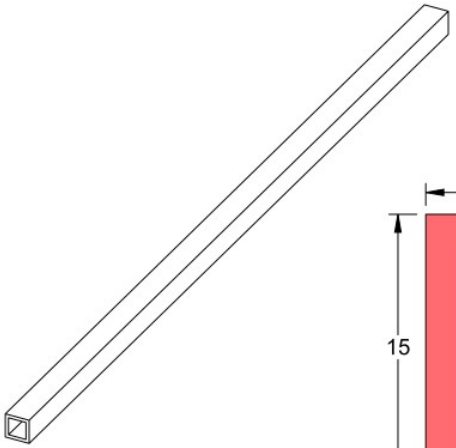

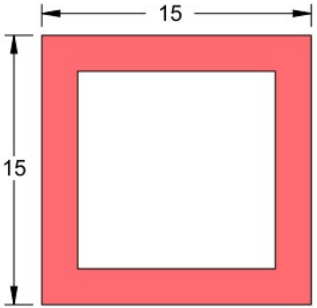

wordt gebruikt bij:

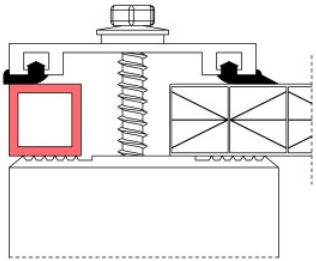

randprofiel

ATLAS LICHTDAK
Terrasoverkappingen op maat

©copyright Atlas Acomfa bv

Onderdelen Atlas Lichtdak BUDGET PC16

Aluminium afdekprofiel 5507

met rubberafdichting en montageschroeven

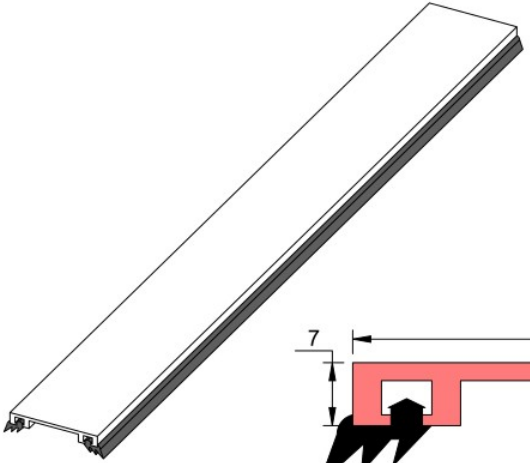

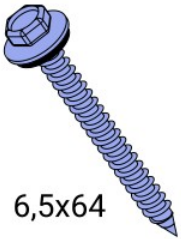

6,5x64

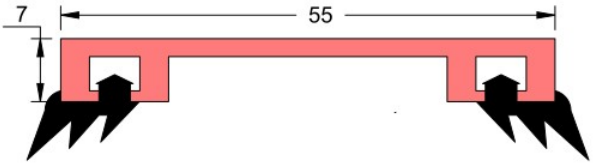

wordt gebruikt bij:

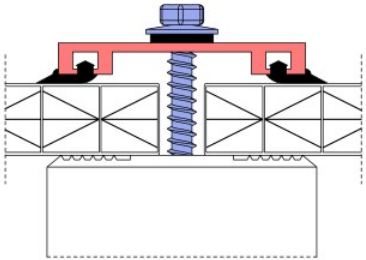

verbindingsprofiel

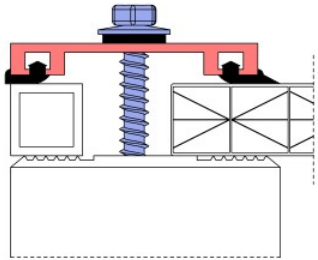

randprofiel

ATLAS LICHTDAK

Terrasoverkappingen op maat

©copyright Atlas Acomfa bv

Onderdelen Atlas Lichtdak BUDGET PC16

Aluminium afsluitplaatje

met montageschroef

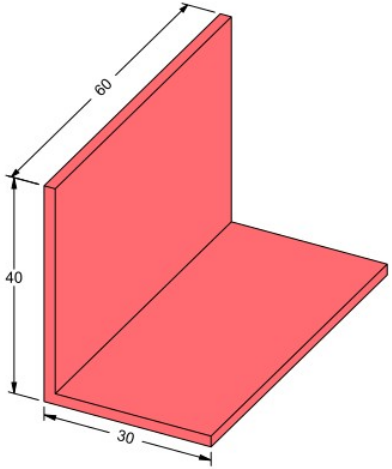

wordt gebruikt bij:

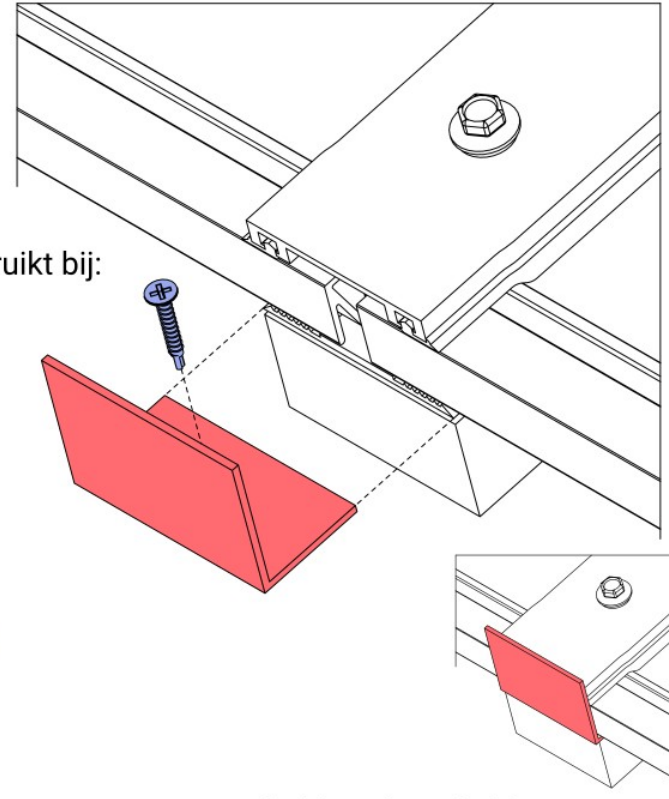

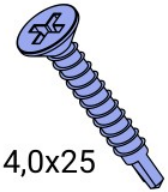

4,0x25

ATLAS LICHTDAK

Terrasoverkappingen op maat

©copyright Atlas Acomfa bv

Onderdelen Atlas Lichtdak BUDGET PC16

Aluminium muurafsluitprofiel

met rubberafsluitstrip

wordt gebruikt voor de aansluiting van het lichtdak met een verticale wand of muur

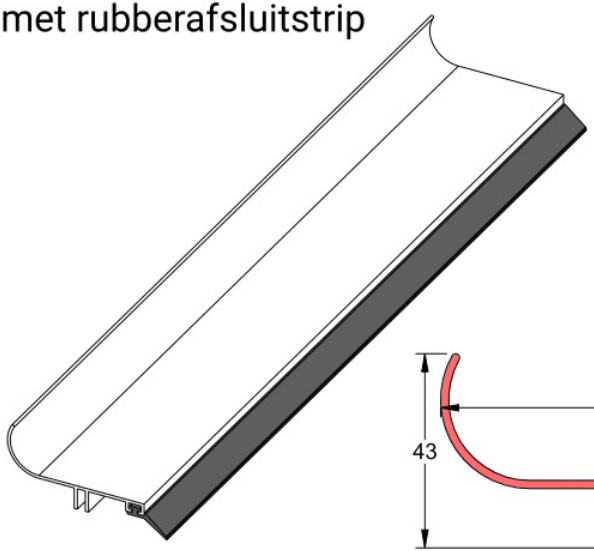

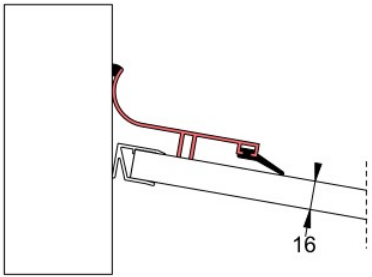

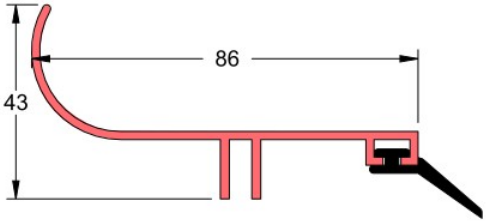

ATLAS LICHTDAK

Terrasoverkappingen op maat

©copyright Atlas Acomfa bv

Onderdelen Atlas Lichtdak BUDGET PC16